HE1B 이네이블 스위치

티칭 펜던트 등에 내장하는 이네이블 장치로 최적.
비상시 위험회피에 최적인「3포지션」스위치.

- 인간공학에 근거한 위험회피를 위한 OFF⇒ON⇒OFF, 3포지션동작.
- ON(포지션2)⇒ OFF(포지션3)은 직접개로동작기능.
  (EN60947-5-1/IEC60947-5-1 부속서K)
- 포지션3 (눌렸을 때OFF)에서 포지션1 (복귀했을 때 OFF) 사이에는 ON상태가 되지 않는 구조.
  (IEC60204-1;9.2.5.8, IEC60947-5-8;7.1.9)
- 소형으로 경량, 높은 신뢰성.

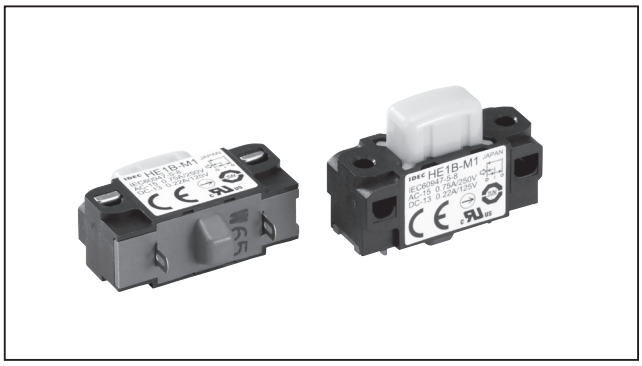

❑ 종류[형번]

주문 형번으로 주문해 주십시오.

설치방법	접점 구성	형번	주문형번	판매단위
측면 설치 타입	1접점 (3포지션)	HE1B-M1	HE1B-M1PN10	1팩 (동종10개입)
패널면 설치 타입		HE1B-M1N	HE1B-M1NPN10	

❑ 접점정격

정격절연전압(Ui)			250V		
정격통전전류(Ith)			5A		
정격사용전압(Ue)			30V	125V	250V
정격사용전류(Ie)	교류 50/60Hz	저항부하(AC-12)	-	3A	1.5A
		유도부하(AC-15)	-	1.5A	0.75A
	직류	저항부하(DC-12)	2A	0.4A	0.2A
		유도부하(DC-13)	1A	0.22A	0.1A
접점 구성(3포지션 스위치)			1접점		

- 최소적용부하(참고값) = AC/DC3V·5mA
  (사용가능영역은 사용조건이나 부하 종류에 따라 변동되는 경우가 있습니다.)

❑ 성능사양

적용규격		IEC/EN60947-5-8(TÜV인증) IEC/EN60947-5-1 UL508 (UL레커그니션 인증) CSA C22.2 No.14 (c-UL레커그니션 인증)
	용도규격	ISO12100-1, -2/EN12100-1, -2 IEC60204-1/EN60204-1 ISO11161/prEN11161 ISO10218/EN775 ANSI/RIA R15.06 ANSI B11.19
표준 사용 상태		사용주위온도: -25～+60℃ (단, 빙결하지 않을 것) 상대습도: 45～85% RH(단, 결로하지 않을 것) 보존주위온도: -40～+80℃ (단, 빙결하지 않을 것) 사용환경: 오염도2
접촉저항		50mΩ이하(초기값)
절연저항		100MΩ이상(DC500V메가에서)
임펄스내전압		2.5kV
개폐빈도		1200회/시
기계적 내구성		포지션1⇒2⇒1： 100만회이상 포지션1⇒2⇒3⇒1： 10만회이상
전기적 내구성		10만회이상
내충격		오동작: 150m/s² 내　구: 1000m/s²
내진동		오동작: 5～55Hz, 편진폭0.5mm 내　구: 16.7Hz, 편진폭1.5mm
단자형상		납땜단자
적합전선		0.5mm²이하, 1개
단자부 납땜조건		310～350℃ , 3초 이내
단자 인장강도		20N이상
설치나사 권장조임토크		HE1B-M1: M3나사/0.5～0.8N · m HE1B-M1N: M2.6나사/0.4～0.6N · m
보호구조		IP40, 단자부제외く(IEC 60529)
조건부 단락전류		50A (250V)(注)
직접개로 동작력		30N이상(포지션2⇒3)
직접개로 동작 스트로크		4.1mm이상
조작부 강도		250N이상
질량(약)		6g

注) 단락보호장치로 250V/10A 속단형 퓨즈를 사용해 주십시오.

HE1B 이네이블 스위치

❑ 동작 특성

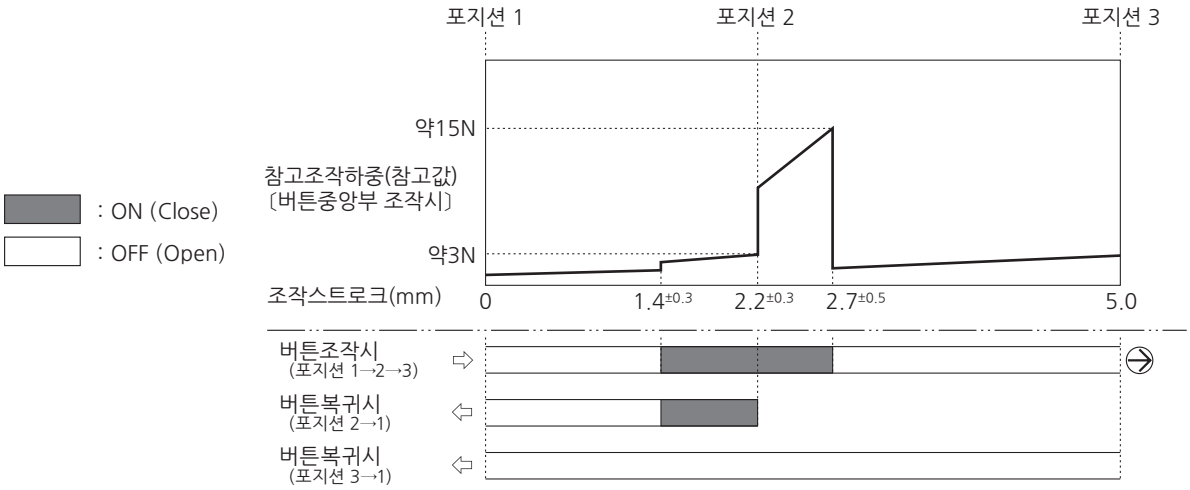

❑ 외형 치수도

(단위: mm)

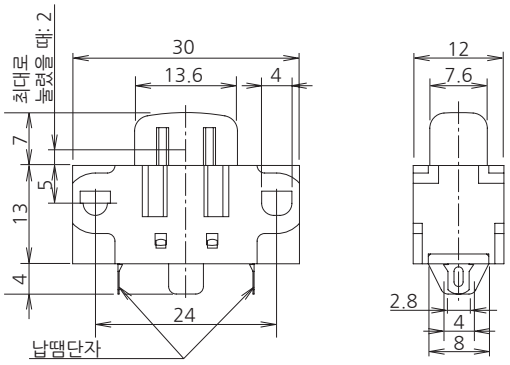

❑ 설치홀 가공도

(단위: mm)

- **HE1B-M1(측면 설치 타입)**

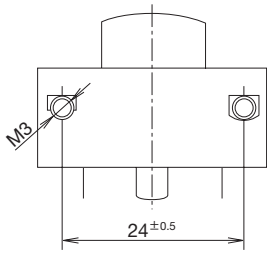

・ 설치나사 (M3) 은 별도로 준비해 주십시오.

- **HE1B-M1N(패널면 설치 타입)**

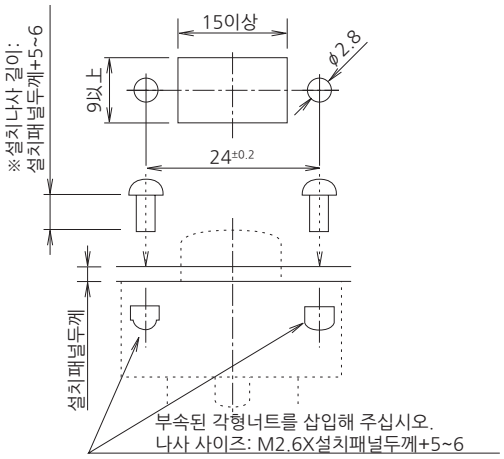

注) 설치패널 두께가 2mm를 넘으면 최대로 눌렸을 때 버튼은 패널면보다 들어갑니다.
※ M2.6너트 2개 (부속). 설치나 사(M2.6)은 별도로 준비해 주십시오.